RISO

RISO 500
educator

Руководство пользователя

Фирма RISO не даёт никаких гарантий, касающихся настоящего руководства. Фирма RISO не несёт ответственности за ошибки в данном руководстве и поломки, вызванные пользованием данным руководством.

Copyright © 2001 RISO KAGAKU CORPORATION

СОДЕРЖАНИЕ

Знакомство с RISO KS500 4

Обзор функций 5

Меры предосторожности 6
- Установка 6
- Подсоединение питания 6
- Условия эксплуатации 7
- Меры предосторожности 7

Бумага 8
- Формат и плотность 8
- Советы во избежание сбоев 8
- Хранение бумаги 8

Оригиналы 9
- Формат и плотность 9

Части ризографа 10

Панель управления 12

Основные процессы 13
- Создание мастера 13
- Печать 13

Настройки 14
- Настройка подающего лотка 14
- Настройка приёмного лотка 15
- Добавление или замена бумаги 15

Основные операции 16

Основные функции 18
- Изменение режима обработки изображений (Фото/Полутон) 18
- Изменение контраста сканирования 18
- Изменение скорости печати 19
- Перемещение области печати 19

Специальные функции 20
- Отображение счётчика копий 20
- Отображение счётчика мастер-плёнки 20
- Отображение среднего числа копий на один мастер 21
- Защита конфиденциальных документов (Конфиденциальный режим) 21
- Удаление ненужного фона (“Газетный режим”) 22

Подсказки 23
- Если мигает индикатор замятия бумаги 24
- Если мигает индикатор проверки настроек 26
- Если мигает индикатор обращения в сервис 26
- Проворачивание барабана 27
- Открытие устройства выдачи копий 27

Обслуживание и расходные материалы 28
- Смена картриджа с краской 28
- Смена рулона мастер-плёнки 29
- Очистка накопителя использованных мастеров 31

Очистка 32
Термоголовка 32
Стекло сканера и белый ролик 32
Корпус ризографа 32
Советы по устранению неполадок 33
Дополнительные советы по устранению неполадок 35
Характеристики 36
Предметный указатель 37

Графический указатель функций

Фото/Полутон режим

Стр.18

Контраст сканирования

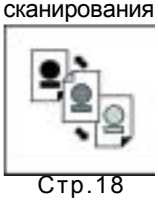

Стр.18

Скорость печаи

Стр.19

Область печати

Стр.19

Счётчик копий

Стр.20

Счётчик мастер-плёнки

Стр.20

Среднее число копий на один мастер

Стр.21

Конфиденциальный режим

Стр.21

“Газетный режим”

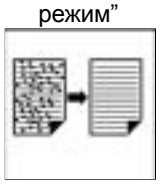

Стр.22

Знакомство с RISO KS500

Спасибо за то, что Вы приобрели RISO KS500, настольный цифровой дупликатор, который так же прост в использовании, как и обычный копир.
Этот аппарат снабжён легкочитаемым цифровым дисплеем и меню быстрого доступа к основным функциям, таким образом эта модель ризографа особенно проста в управлении.

О настоящем руководстве.

Это руководство содержит всю необходимую информацию по пользованию RISO KS500. Оно создано, чтобы помочь Вам воспользоваться всеми возможностями данного дупликатора, а также предоставляет сведения по устранению неполадок и обслуживанию машины.

Инструкция по пользованию описывает порядок действий по шагам.
Cross-reference Remark

Графический значок отображает функцию, доступную через аналогичный значок в меню ризографа.

Перекрёстная ссылка указывает на другой раздел руководства, где содержится информация по теме.

Совет снабжает Вас полезной информацией, как обеспечить беспроблемную эксплуатацию машины, и помечается значком:
NOTE
Важно!

Предостережение говорит Вам, как избежать неполадок, и помечается значками:

Предупреждение

ВНИМАНИЕ

Обзор функций

Простая панель управления.

Панель управления показывает функции доступные, в данный момент с помощью световых индикаторов и легкочитаемых дисплеев, а также включает в себя монитор состояния аппарата для быстрейшего устранения неполадок.

Обработка текстов и изображений.

Помимо растрового сканирования, имеется ещё и полутоновой (фотографический) режим обработки изображения.

“Газетный режим”.

Удаляя фон или основной цвет оригинала, ризограф позволяет получать чистые копии с оригиналов на цветной бумаге или из газет.

Возможность изменять контраст сканирования.

Для достижения лучших результатов предоставляется выбор из трёх контрастов сканирования.

Контроль за скоростью печати.

Может быть установлена одна из двух скоростей: 60 и 90 копий в минуту.

Настройка области печати.

Область печати может быть смещена как вертикально, так и горизонтально.

Отображение количества копий с одной мастер-плёнки.

Счётчик копий с одной мастер-плёнки может отображаться на панели управления.

Конфиденциальный режим.

Мастер-плёнка конфиденциального документа бедет сброшена с барабана после печати, чтобы предотвратить дальнейшее тиражирование документа третьимим лицами.

Меры предосторожности

Этот раздел содержит предостережения, которые Вам следует прочитать перед установкой аппарата.Прочитайте этот раздел перед установкой.

NOTE Ваш продавец поможет Вам определить подходящее место в помещении для установки аппарата во время доставки.

Установка.

ВНИМАНИЕ

- Не ставьте на дупликатор сосуды с водой или металические предметы, если вода или металический предмет попадут внутрь аппарата, это может привести к пожару или удару током.

Предупреждение

- Устанавливайте ризограф рядом с электрической розеткой, чтобы избежать использования удлиннителей. Если нельзя обойтись без удлиннителя, используйте провод не длиннее 5-ти метров.
- Поместите ризограф на плоскую устойчивую поверхность. Могут возникнуть повреждения, если ризограф упадёт.
- Не ставьте тяжёлые предметы на ризограф. Предметы могут упасть и вызывать повреждения.
- Держите ризограф вдали от пыльных и влажных мест, иначе может произойти пожар или короткое замыкание.
- Вынимайте из розетки шнур питания прежде, чем передвигать ризограф. В противном случае провод может быть повреждён, что может привести к пожару или удару током.

Важно!

- Избегайте устанавливать ризограф в перечисленных ниже местах. Несоблюдение этих правил может привести к неисправностям в работе оборудования или нанести вред человеку.

  - Слишком яркие места такие, как рядом с окном или места подверженные воздействию прямых солнечных лучей (если у Вас нет другого выбора, повесьте занавеску,).
  - Места, подверженные резким перепадам температуры.
  - Слишком жаркие и влажные или холодные и сухие места.
  - Рядом с отопительными батареями.
  - Места, открытые прямому воздействию холодного воздуха, горячего воздуха или прямому воздействию источника света.

  - Плохо вентилируемые помещения.
  - Места, где невозможно обеспечить свободное пространство за ризографом меньшее чем 10 см.

Подсоединение питания.

ВНИМАНИЕ

- Не перегружайте электрическую розетку или удлиннитель, не ставьте на шнур тяжёлые предметы, не тяните и не перегибайте его. В противном случае может произойти пожар или удар током.
- Не беритесь за шнур питания влажными руками. В противном случае может произойти пожар или удар током.

Предупреждение

- Отключайте аппарат от сети, держась за штепсель, а не потянув за провод. В противном случае он будет повреждён, что может вызвать пожар или удар током.
- Вынимайте штепсель из розетки не реже, чем раз в год, и протирайте контакты, если пыль скопится на них, это может привести к пожару.

Важно!

- Проверьте, чтобы контакт между штепселем и розеткой был устойчивым. Надёжно подключите шнур питания к ближайшей розетке.
- Прежде, чем подключать или отключать птиание, убедитесь, что ризограф выключен.

Условия эксплуатации.

Важно!

- Оптимальными условиями внешней среды для нормальной работы ризографа являются следующие показатели:
  Температура : от 15°C до 30°C)
  Влажность : от 40% до 70% (без конденсата)

Меры предосторожности.

ВНИМАНИЕ

· Не вставляйте в отверстия и не роняйте внутрь аппаратаникакие металические или легковоспламеняющиеся предметы. В противном случае может произойти пожар или удар током.

· Не снимайте крышки аппарарата. В противном случае Вас может ударить током высокого напряжения.

· Не разбирайте и не перестраивайте аппарат самостоятельно. В противном случае может произойти пожар или удар током.

· Если аппарат слишком сильно нагревается, дымит или пахнет, немедленно отключите питание и выключите его из сети, свяжитесь со службой сервиса, иначе может произойти пожар или удар током.

· Если что-то попало в аппарат, прежде всего отключите питание, затем выключите его из сети, свяжитесь с авторизованной службой сервиса. Если Вы продолжите пользоваться аппаратом, может произойти пожар или удар током.

· Никогда не просовывайте руки или пальцы в отверстия вокруг подающего и приёмного лотков с бумагой во время работы.

· Держите полы одежды и длинные волосы вдали от подвижных частей аппарата, чтобы их не затянуло в аппарат.

· Прежде, чем чистить любую из частей аппарата, выключайте питание.

· Во избежание пожара или удара током прежде, чем включать аппарат в сеть, всегда проверяйте расчётное напряжение аппарата, указанное на табличках, которые находятся в следующих местах.

- Табличка данных изготовителя : с внутренней стороны, рядом с отсеком для мастер-плёнки.
- Табличка с указанием напряжения : под выключателем питания

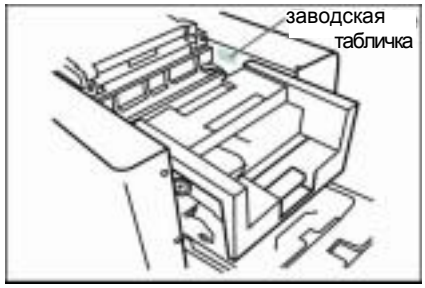

Предупреждение.

· Не снимайте крышки и не передвигайте аппарат во время работы.

· Выключайте аппарат из сети, если Вы не пользуетесь им долгое время.

Важно!

· Не выключайте питание и не отключайте аппарат от сети во время работы.

· Аккуратно открывайте и закрывайте лотки и крышки.

· Не ставьте на аппарат тяжёлые предметы и не подвергайте его встряскам.

· В аппарате имеются прецизионные и подвижные части. Обращайтесь с аппаратом строго в соответствии с настоящим руководством.

· Свяжитесь со службой сервиса прежде, чем передвигать аппарат.

Бумага

Формат и плотность.

Бумага для печати:

Формат	Max.	257 мм x 364 мм (KS500/KS500(120V))
		210 мм x 297 мм (KS500(AL))
	Min.	182 мм x 257 мм
Плотность	Max.	80 г/м^2
	Min.	50 г/м^2

Важно!

Не используйте бумагу следующих видов, т.к. они могут вызвать замятия и неполадки:

- Мятая, скрученная, сложенная или рваная.
- Химически обработанная бумага или бумага с покрытием (как, например, термическая или копировальная бумага), а также калька.

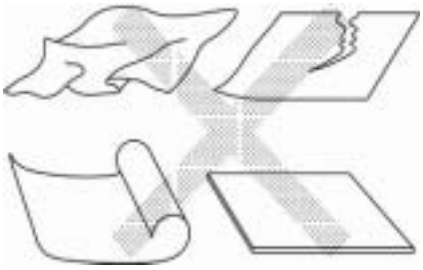

Советы во избежание сбоев.

Чтобы избежать замятия бумаги или других неполадок, следуйте приведённым ниже инструкциям:

- Если используется тонкая бумага (менее 60 г/м^2), установите рычажок давления подачи бумаги в положение (тонкая).
- Отрегулируйте направляющие подающего и приёмного лотков, а также стопор бумаги в приёмном лотке, по формату бумаги.
- Используйте ровную бумагу, без сгибов. Если приходится использовать скрученную бумагу, положите её так, чтобы она скручивалась вниз.
- Бумага может прилипать к барабану в случае если вверхнее поле оригинала слишком узкое или если в верху страницы используется слишком много краски, чтобы избежать подобных неполадок, понизьте область печати так, чтобы верхнее поле стало шире, или переверните оригинал на 180 градусов и начните печать заново.

Хранение бумаги.

Храните бумагу на ровной поверхности в сухом месте. Хранение бумаги в слишком влажных условиях может привести к замятию бумаги или к низкому качеству печати.

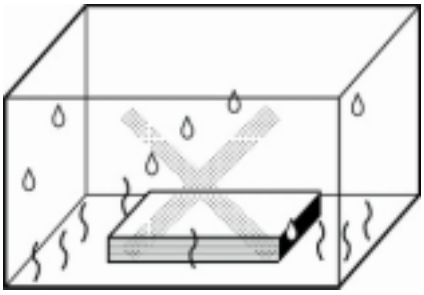

Оригиналы

Формат и плотность.

Оригиналы:

Формат	Max.	257 мм x 364 мм (KS500/KS500(120V)) 210 мм x 297 мм (KS500(AL))
	Min.	182 мм x 257 мм
Плотность	Max.	107 г/м²
	Min.	50 г/м²

Поля оригинала должны быть не меньше показанных на рисунке.

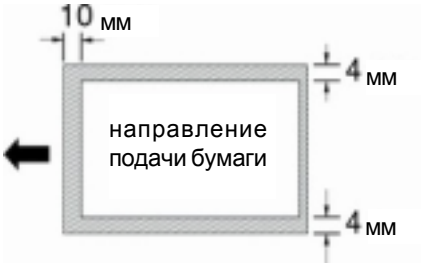

Максимальная область печати:
=KS500/KS500(120V)=
- 249 мм x 347мм

=KS500(AL)=
- 210 мм x 276 мм

При необходимости уменьшите оригинал до нужных размеров полей.

Используйте специальный конверт (по выбору) с оригиналами следующих видов:
- Заклеенный или ветхий.
- Мятый, скрученный, согнутый или рваный.
- Прозрачные оригиналы (как, напрмер, калька или плёнка)
- Оригиналы с замазкой или клеем. Если на оригнал нанесена замазка или клей, тщательно высушите оригинал прежде, чем помещать его в ризограф.
- Очень тонкие оригиналы (менее 50 г/m²)
- Оригиналы с химически обработанной поверхностью (как, например, термическая бумага или “копирка”)

Важно!

Не используйте следующие оригиналы:
- Оригиналы с любыми скрепками.
- Оригиналы с очень плотным изображением.

NOTE Если на оригинале имеются приклеенные элементы, на копиях могут появиться линии по границам вырезанных элементов.

Части ризографа

1. **Панель упрвления.**
2. **Защёлка подающего лотка**
   запирает и отпирает лоток.
3. **Отсек для картриджа с краской.**
4. **Картридж с краской**
5. **Выключатель питания.**
6. **Гнездо для шнура питания.**
7. **Рычажок регулировки давления подачи бумаги**
   регулирует давление в зависимости от типа используемой бумаги.
8. **Фиксатор направляющей подающего лотка**
   фиксирует направляющую.
9. **Подающий лоток.**
10. **Направляющие подающего лотка**
    удерживают и направляют бумагу.
11. **Ручка проворачивания барабана**
    проворачивает барабан.
12. **Защёлка устройства снятия мастера с барабана**
    открывает устройство снятия мастера с барабана.
13. **Накопитель отработанных мастеров**
    хранит использованные мастера.
14. **Устройство снятия мастера с барабана.**

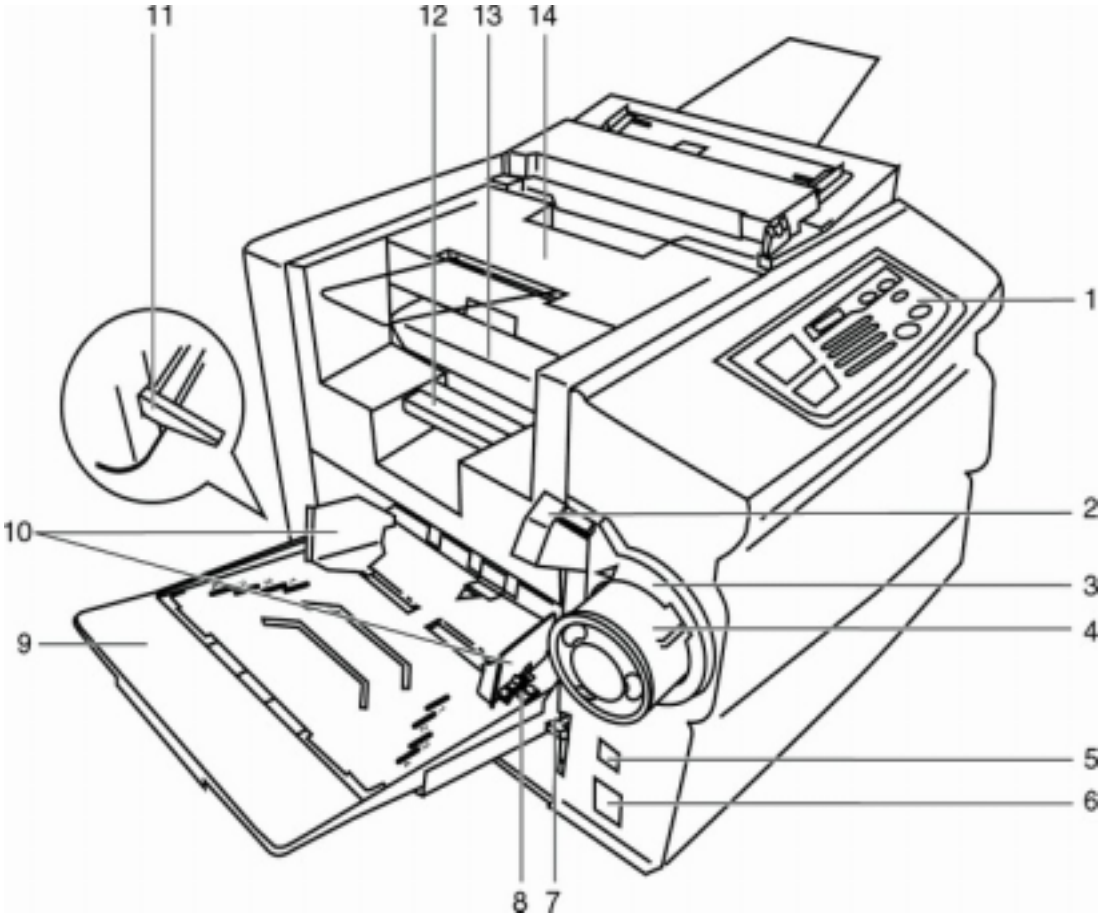

15. Рулон мастер-плёнки.

16. Защёлка устройства изготовления мастера

открывает устроойство изготовления мастера.

17. Устроойство изготовления мастера.

18. Столик для оригинала.

19. Механизм выдачи копий.

20. Направляющие.

21. Приёмный лоток.

22. Стопор бумаги.

23. Стекло сканера.

24. Направляющие оригинала

направляют оригинал в протяжной механизм.

25. Белый ролик.

26. Протяжной механизм оригиналов.

27. Замок протяжного механизма оригиналов

освобождает оригинал в случае замятия в протяжном механизме.

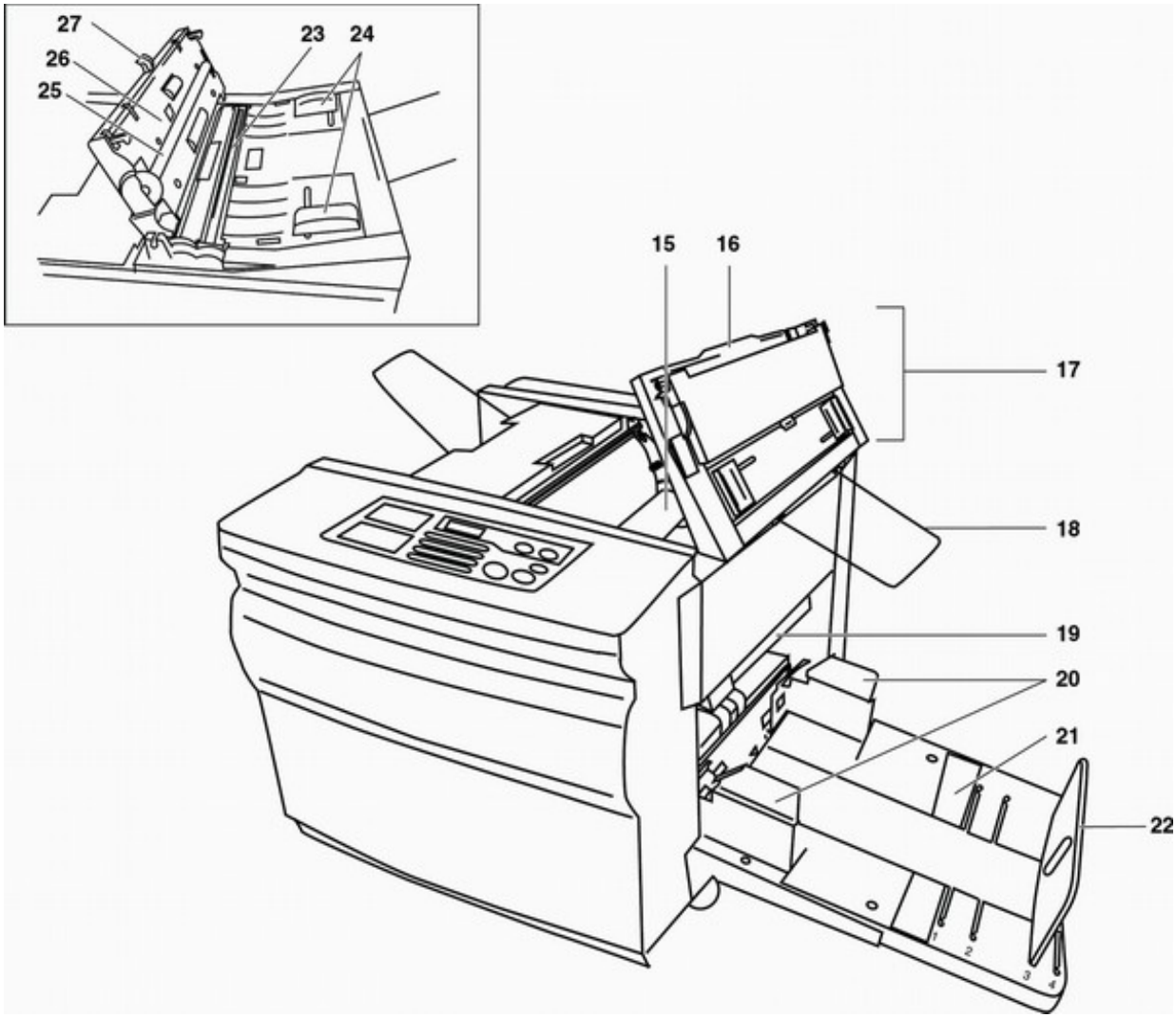

Панель управления

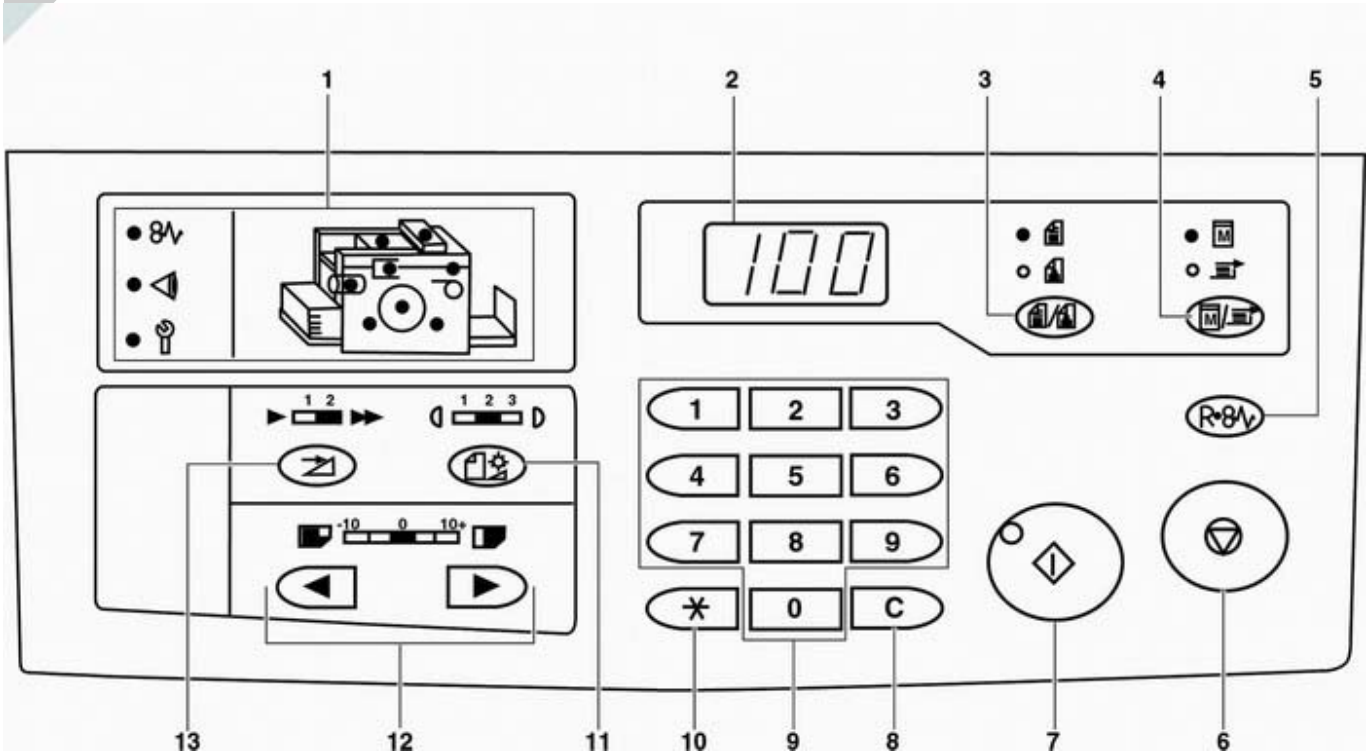

1. **Дисплей ошибок**

   отображает ошибки и текущее состояние ризографа.

2. **Дисплей счётчика копий**

   отображает количество напечатанных копий, коды ошибок и другую числовую информацию.

3. **Кнопка выбора режима обработки изображения**

   переключает текущий режим обработки изображений. Световой индикатор показывает выбранный режим.

4. **Кнопка выбора процесса**

   переключает процессы создания мастера и печати. Обычно переключение происходит автоматически в зависимости от текущего процесса.

5. **Кнопка общего сброса**

   возвращает все установки к исходным. Эта кнопка также используется для сброса показаний дисплеев после устранения неполадок.

6. **Кнопка стоп**

   останавливает печать.

7. **Кнопка Старт**

   запускает процессы печати и создания мастера. Эта кнопка также используется для завершения операции после устранения неполадок. Индикатор горит, когда ризограф находится в активном состоянии, и мигает, когда ризограф ждёт команды.

8. **Кнопка сброса**

   сбрасывает показания счётчика копий на ноль.

9. **Кнопки, задающие количество копий.**

10. **Кнопка** ✳

    используется для доступа к специальным функциям.

11. **Кнопка выбора контраста сканирования**

    устанавливает контраст сканирования в зависимости от плотности оригинала. Индикатор показывает текущуу установку.

12. **Кнопки регулировки положеня области печати**

    регулируют положене области печати по вертикали. Индикатор показывает выбранную позицию.

13. **Кнопка скорости печати**

    устанавливает скорость печати. Индикатор показывает установленную скорость.

Основные процессы

Основные процессы в работе ризографа можно разделить на два этапа: создание мастера в соответствии с оригиналом и печать.
Текущая операция указывается на дисплее.

Создание мастера

Оригинал сканируется, создаётся мастер, после чего мастер натягивается на барабан.

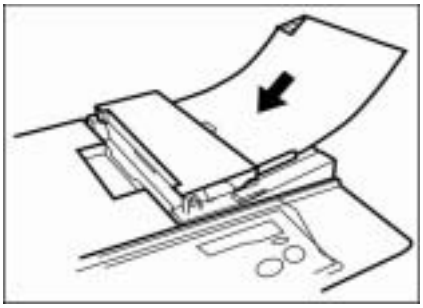

1 Оригинал помещается в протяжной механизм.

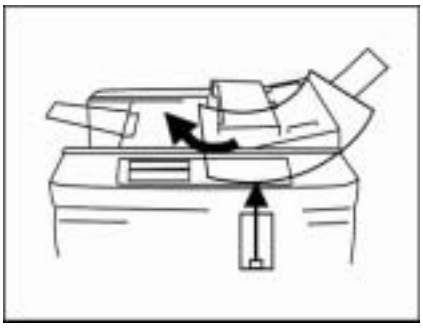

2 Сканирование оригинала.

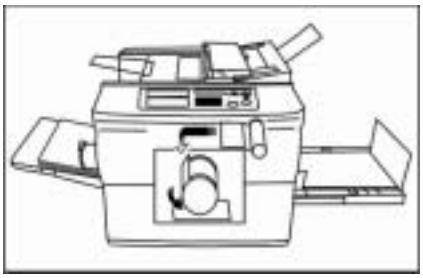

3 Создание мастера.

Мастер натягивается на барабан.

Печать

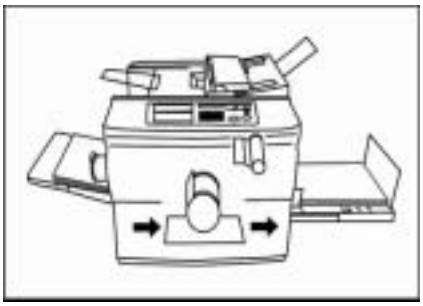

В процессе вращения барабан производит нужное количество копий.

4 Вводится необходимое число копий.

5 Запускается печать.

Настройки

Настройка подающего лотка.

1 Опустите подающий лоток.
Чтобы опустить лоток, аккуратно поднимите рычажок.

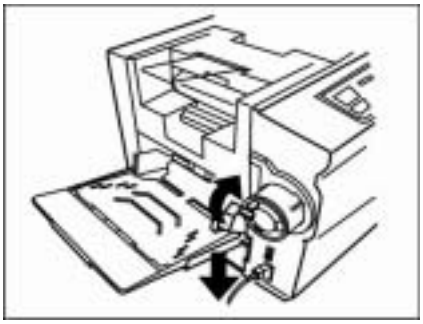

2 Поднимите направляющие.
Для этого поднимите соответствующие рычажки.

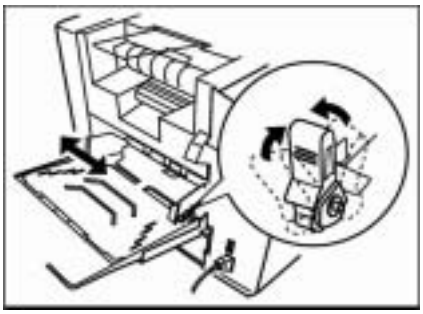

3 Загрузите бумагу.
Загрузите бумагу, отцентровав её относительно стрелки (▼) не лотке. Вырезы на лотке соответствуют форматам бумаги.
Вырез 1 - формат B5
Вырез 2 - формат A4
Вырез 3 - формат B4
Вырез 4 - максимальный формат бумаги

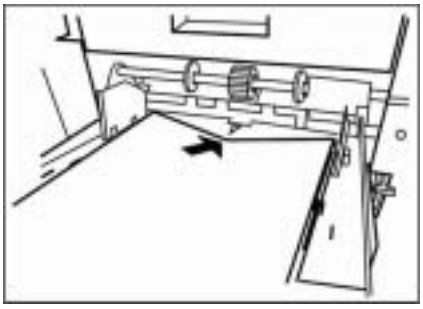

4 Зафиксируйте направляющие.
Сдвиньте направляющие по формату бумаги и опустите рычажки.

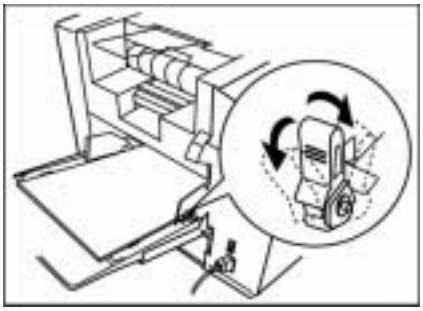

5 Зафиксируйте подающий лоток.
Опустите рычажок подающего лотка.

Важно!

Рычажок подающего лотка не опустится, если неверно вставлен картридж с краской.

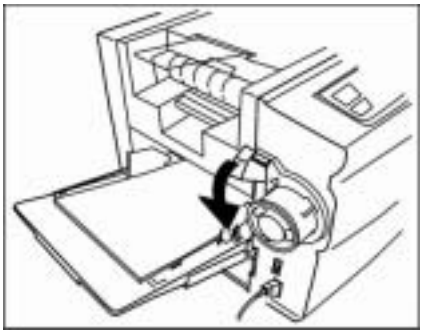

6 Установите нужное давление подачи бумаги.

Установите рычажок регулировки давления подачи бумаги в положение ✳ (обычная) либо ✳ (тонкая) в зависимости от типа бумаги.

✳ (Обычная) бумага плотностью 60 г/м² или больше

✳ (Тонкая) бумага плотностью менее 60 г/м²

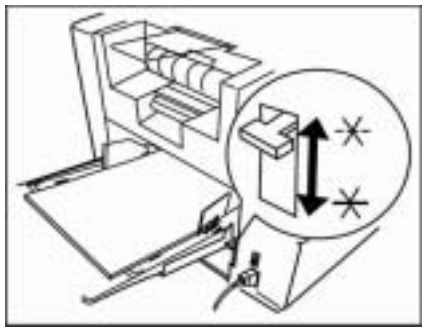

Настройка приёмного лотка.

1 Установите направляющие приёмного лотка.

Установите напрявляющие приёмного лотка по ширине бумаги. Номера на механизме выдачи бумаги соответствуют номерам вырезов на подающем лотке.

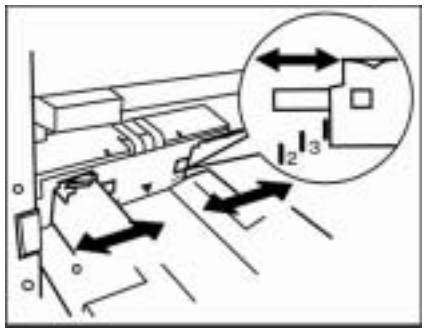

Важно!

Если часто происходит замятие бумаги в приёмном лотке или рычажок регулировки давления подачи бумаги установлен в положение ✳ (обычная), установите направляющие чуть шире формата бумаги.

NOTE Если используется бумага иных форматов, чем B5, A4 или B4, положите бумагу так, чтоб стрелка (▼) на механизме выдачи бумаги пришлась посредине листа, и установите направляющие по ширине бумаги.

2 Установите стопор бумаги.

Установите стопор в вырез, соответствующий формату бумаги. Номера на приёмном лотке соответствуют номерам на подающем лотке.

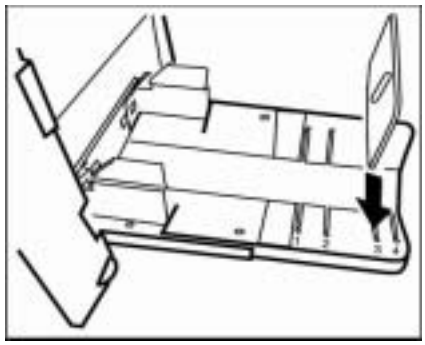

Добавление или замена бумаги.

Если во время работы Вы хотите добавить бумагу или использовать листы другого формата, опустите подающий лоток, для этого поднимите вверх рычажок подающего лотка.

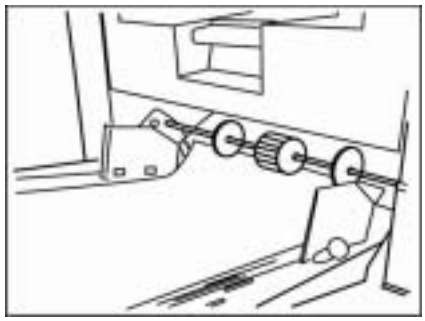

Важно!

- В случае замены бумаги установите направляющие приёмного лотка и стопор соответственно формату бумаги.
- Если подающий лоток опускается сразу после процесса печати, захватывающий ролик может затянуть бумагу. Удалите затянутый лист и загрузите бумагу заново, чтобы избежать замятия бумаги.

Основные операции

1 Включите питание.

Выключатель находится внизу на левой стенке аппарата.
[|]… Вкл.
[O]… Выкл

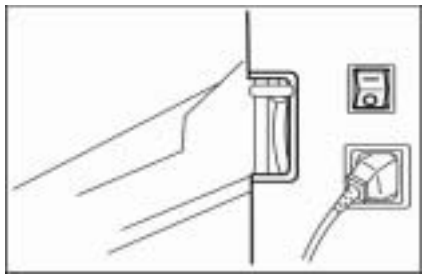

2 Проверьте установки на панели управления.

Когда включается питаниае, индикаторы на панели управления загораются и показывают исходные установки.

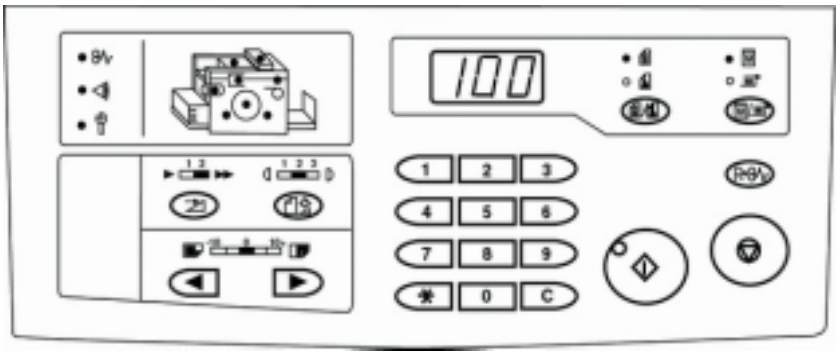

3 Измемнените установки.

Следующие установки изменяются по выбору.

- Режим обработки изображений ☞ стр. 18
- “Газетный режим” (удаление нежелеательного фона) ☞ стр. 22
- Контраст сканирования ☞ стр. 18

4 Поместите оргинал в протяжной механизм.

Установите направляющие по ширине оригинала. Вставьте оригинал до упора лицевой стороной вниз. Нельзя вставлять более одного оригинала за раз.

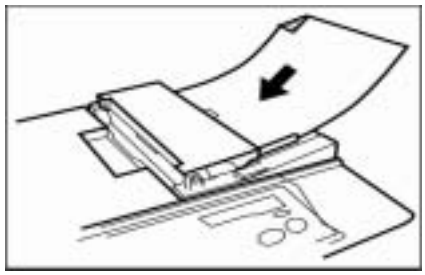

NOTE Когда оригинал вставлен, ризограф автоматически переключается из режима печати в режим создания мастера.

5 Нажмите кнопку Старт.

После того, как оригинал отсканирован и создан мастер, автоматически печатается пробная страница, чтобы Вы имели возможность проверить качество печати, размещение на странице изображения и его плотность.

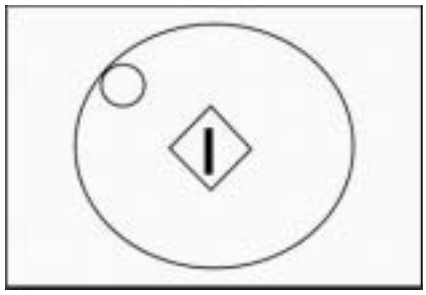

NOTE Если ризограф длительное время не используется, краска на поверхности барабана может высохнуть. Засохшая краска на барабане может стать причиной слабой или смазанной печати. В этом случае напечатайте несколько листов, пока не добьётесь нормального изображения.

6 Введите нужное число копий.

Введите нужное число копий, используя цмфровые кнопки. Введённое число копий отображается на дисплее счётчика копий.

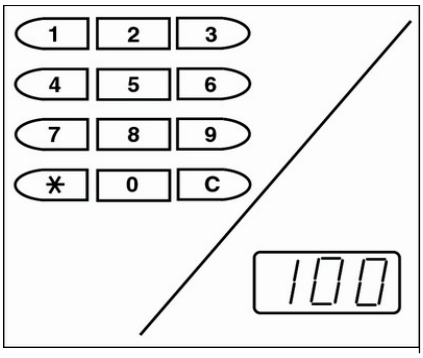

NOTE
- Если Вы ввели неверное число, нажмите кнопку C, чтобы сбросить показания счётчика на ноль, затем введите нужное число заново.
- Максимальное количество копий, которое можно задать, “500”. Даже если Вы введёте большее число, дисплей покажет “500”.

7 Нажмите кнопку Старт.

Заданное число копий будет напечатано.

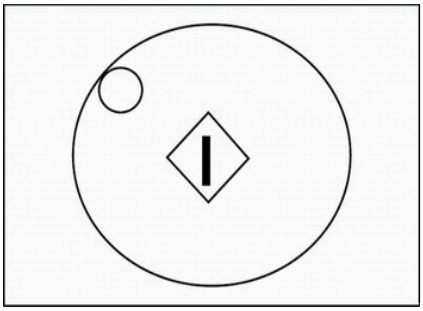

NOTE Если печать останавливается и на дисплее счётчика копий появляется сообщение “J2”, значит закончилась бумага в подающем лотке. Загрузите бумагу и нажмите кнопку общего сброса.

Если ризограф не используется длительное время, краска на поверхности барабана может засохнуть, тогда как краска внутри останется в порядке. В результате этого плотность первых нескольких отпечатков будет варьироваться. В этом случае Вы можете добиться постоянной плотности изображения, отпечатав первые десять или более листов.

Основные функции

Изменение режима обработки изображений (Фото/Полутон).

Если оригинал содержит фотографии или используется цветной оригинал (полутоновое изображение), установите режим обработки изображений Фото/Полутон, нажав для этого соответствующую кнопку.

Текст
Фото/Полутон

NOTE Когда нажимается кнопка выбора режима обработки изображения, ризограф автоматически переходит в режим готовности создать мастер.

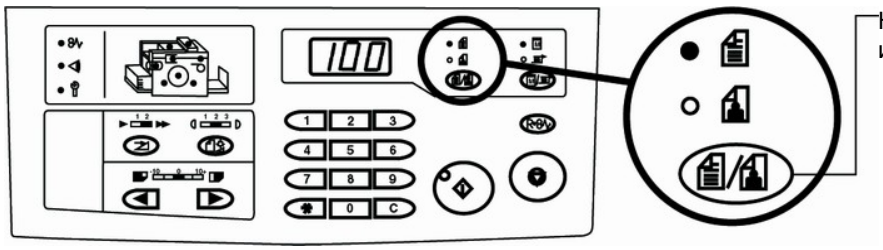

Изменеие контраста сканирования.

Чтобы добиться иных оттенков, нежели на оригинале, отрегулируйте контраст сканирования нажатием соответсвующей кнопки.

1…Светло (для газет или окрашенных оригиналов).
2…Нормально.
3…Темно (для слабых или написанных карандашом оригиналов).

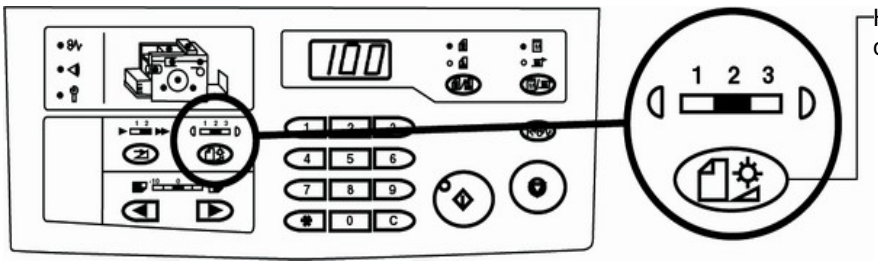

Важно!

Убедитесь, что Вы установили нужный контраст, прежде, чем приступать к созданию мастера.

Изменение скорости печати.

Скорость печати может быть 60 либо 90 листов в минуту. Нажмите кнопку выбора скорости печати для смены скорости.

1…60 копий/минута
2…90 копий/минута

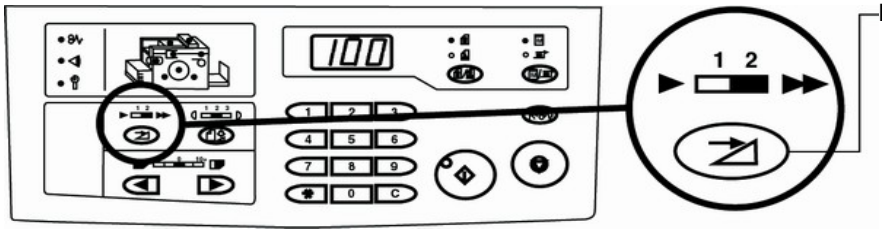

Важно!

Убедитесь, что Вы выбрали скорость, прежде, чем переходить к печати.

Перемещение области печати.

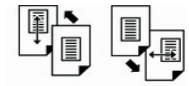

Область печати может быть перемещена вертикально (вверх/вниз) и горизонтально (вправо/влево).

= Регулировка вертикального положения области печати =

Вы можете сдвинуть область печати на 1мм по вертикали вверх или вниз, нажимая соответствующие кнопки. Границы смещения 10мм. Когда кнопка нажата, установленная позиция по вертикали схематично отображается на индикаторе положения области печати.

◄ …Смещение вниз.
► …Смещение вверх.

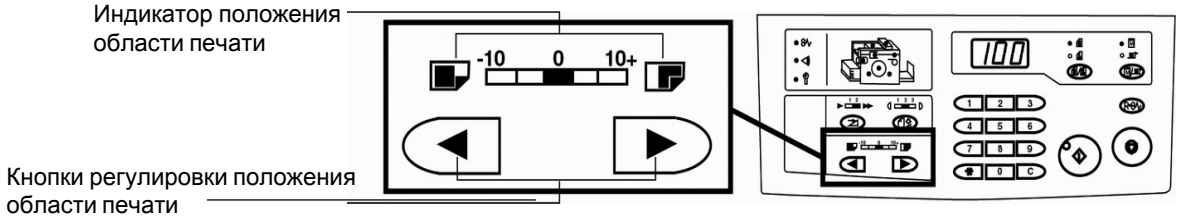

Важно!

Убедитесь, что Вы отрегулировали положение области печати, прежде, чем переходить к печати.

= Регулировка горизонтального положения области печати =

Вы можете отрегулировать положение области печати по горизонтали, сдвигая с помощью направляющих бумагу в подающем лотке влево или вправо.

Важно!

Сдвинув бумагу в подающем лотке, убедитесь, что Вы сдвинули также и направляющие принимающего лотка. В противном случае может возникнуть замятие бумаги в принимающем лотке.

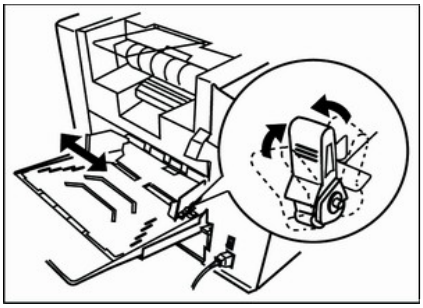

Специальные функции

Отображение счётчика копий.

1 Последовательно нажмите “✳” и “1”.

На дисплее счётчика копий появится “U-1”.
Чтобы отменить операцию нажмите кнопку C.

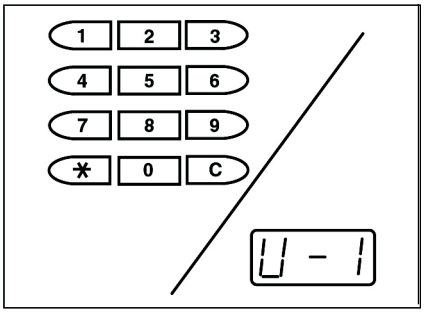

2 Нажмите кнопку Старт.

Дисплей счётчика копий может показать только три цифры. Появление следующих трёх цифр отделяется звуковым сигналом.

Пример: “1,234,567 копий” будут представлены...
--1 ∅ (сигнал) ∅ 234 ∅ (сигнал) ∅ 567 ∅ (сигнал)

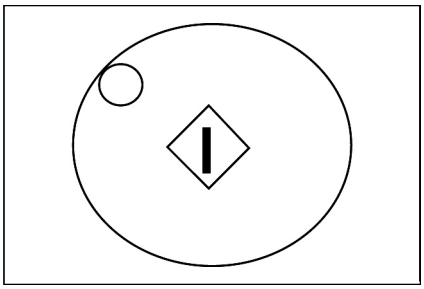

NOTE
- Максимальное число копий 2,000,000.
- Счётчик копий не может быть сброшен.
- Показания счётчика могут понадобиться при техническом осмотре ризографа.

Отображение счётчика мастеров.

1 Последовательно нажмите “✳” и “2”.

На дисплее счётчика копий появится “U-2”.
Чтобы отменить операцию нажмите кнопку C.

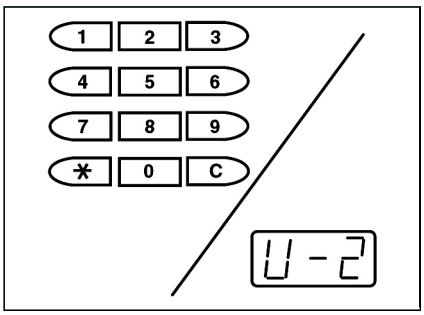

2 Нажмите кнопку Старт.

Дисплей счётчика копий может показать только три цифры. Появление следующих трёх цифр отделяется звуковым сигналом.

Пример: “4,321 мастер” будет представлен...
--4 ∅ (сигнал) ∅ 321 ∅ (сигнал)

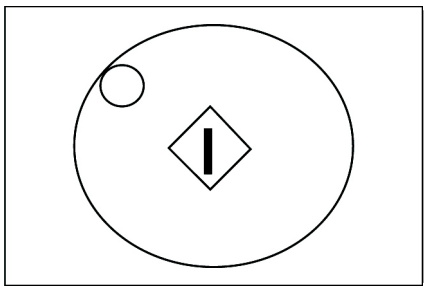

NOTE
- Максимальное число мастеров 65,000.
- Счётчик мастеров не может быть сброшен.
- Показания счётчика могут понадобиться при техническом осмотре ризографа.

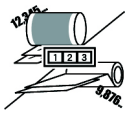

Отображение среднего числа копий на один мастер.

1 **Последовательно нажмите “✳” и “3”.**
На дисплее счётчика копий появится “U-3”.
Чтобы отменить операцию нажмите кнопку C.

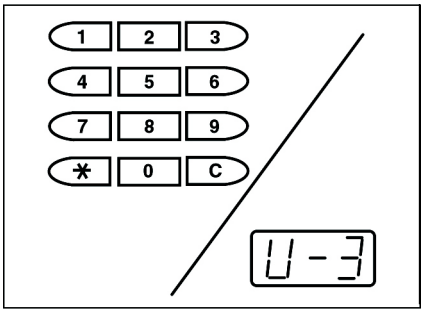

2 **Нажмите кнопку Старт.**
Появится счётчик копий на один мастер.

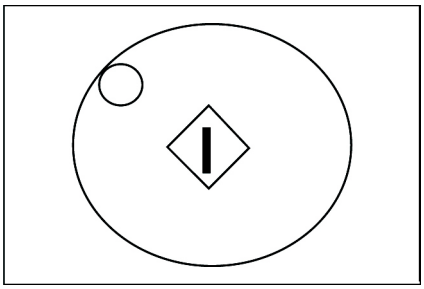

NOTE
- Максимальное число, которое может отобразить счётчик, 999, если реальное число больше, счётчик покажет “---”.
- Показания счётчика могут понадобиться при техническом осмотре ризографа.

Защита конфеденциальных документов (конфеденциальный режим).

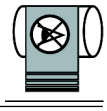

После завершения печати мастер остаётся на барабане. Копии с этого мастера могут быть напечатаны в любое время нажатием кнопки Старт. Чтобы защитить конфиденциальные документы от неавторизованного доступа, снимите мастер с барабана.

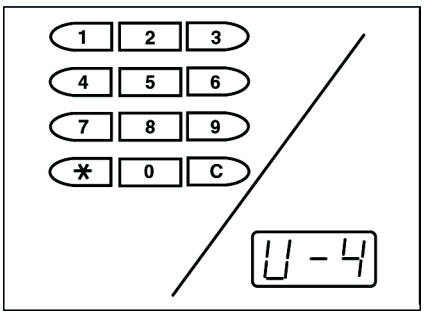

1 **Последовательно нажмите “✳” и “4”.**
На дисплее счётчика копий появится “U-4”.
Чтобы отменить операцию нажмите кнопку C.

2 **Нажмите кнопку Старт.**
Мастер будет сброшен.

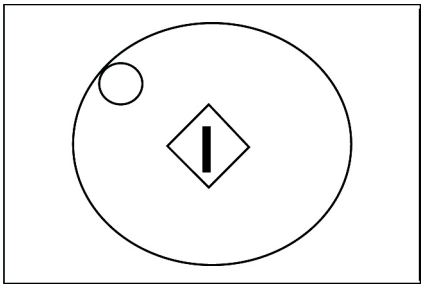

NOTE Мастер сбрасывается в накопитель использованных мастеров.

Удаление ненужного фона (“Газетный режим”).

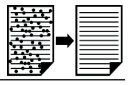

Вы можете добиться более ясного изображения, удалив ненужный фон или основной цвет оригинала, т.е. окрашенной бумаги или газеты.

1 Последовательно нажмите “✳” и “5”.
На дисплее счётчика копий появится “U-5”.
Чтобы отменить операцию нажмите кнопку C.

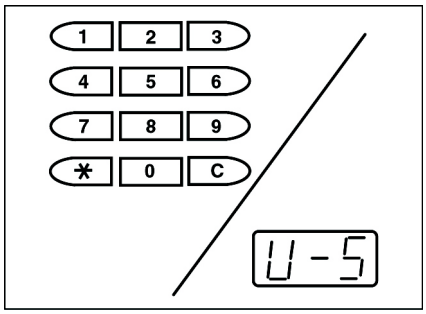

2 Нажмите кнопку Старт.
Начнётся процесс изготовления мастера.

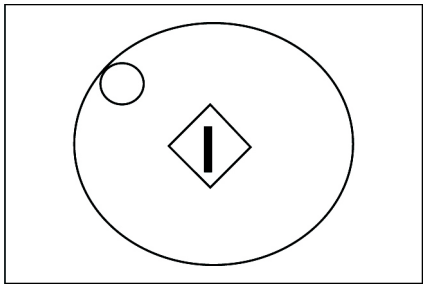

NOTE Эта функция доступна только в режиме обработки изображения “текст”.

Подсказки

Если ризограф не готов к работе, мигают индикаторы на дисплее ошибок. Вместе с этим на дисплее счётчика копий появляется код ошибки.
В дополнение к показаниям дисплея ошибок монитор состояния аппарата указыает то место в ризографе, которое следует проверить.
Если Вам нужна помощь в проверке ризографа, обратитесь к соответствующим страницам руководства.

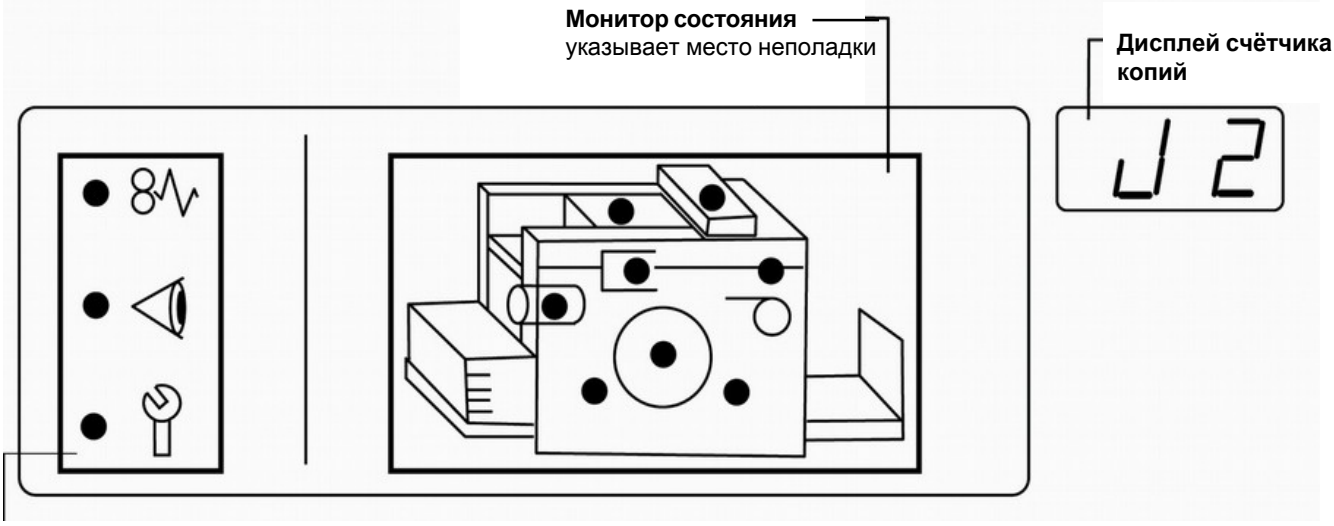

Дисплей ошибок.

Индикатор замятия.

Мигает, если бумага, оригинал или мастер-плёнка замялись внутри ризографа. Монитор состояния указывает на соответствующее место в аппарате.

Индикатор проверки настроек.

Мигает, если расходные материалы или отдельные части ризографа установлены неправильно. Монитор состояния указывает на соответствующее место в аппарате.

Индикатор обращения в сервис.

Мигает, когда происходит поломка. Обратитесь в сервис авторизованного диллера.

Если мигает индикатор замятия

Место неполадки	Код ошибки	Описание и действия
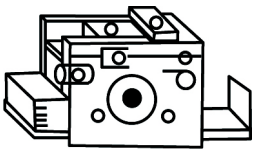	J1	**Нет мастера на барабане.** Action 1. Нажмите кнопку общего сброса, чтоб стереть показания дисплеев. 2. Поместите оригинал в протяжной механизм и начните с создания мастера.
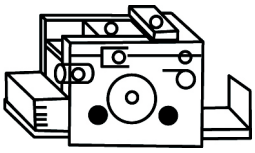	J2	**Бумага замялась на входе.** Action Подняв рычаг подающего лотка, опустите лоток и удалите замявшуюся бумагу. NOTE Если Вы не можете добраться до замявшейся бумаги, снимите лоток подачи бумаги. ☞ стр. 36… Снятие верхней направляющей. **Бумага закончилась и/или не загружена в подающий лоток.** Action Загрузите бумагу. **Бумага замялась под барабаном или прилипла к нему.** Action • Откройте устройство снятия мастера с барабана и удалите замявшуюся бумагу. Если не удаётся вытащить бумагу, поверните барабан, используя рычаг проворачивания барабана. ☞ стр. 27… Проворачивание барабана. • Если бумага наматывается на барабан, откройте устройство создания мастера и выньте рулон мастер-плёнки, выньте бумагу через отверстие, показанное на рисунке. 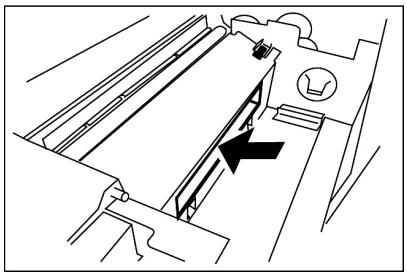
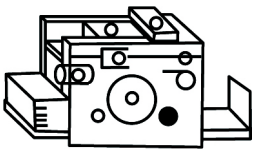	J3	**Бумага замялась на выходе.** Action • Проверьте устройство выдачи копий и удалите замявшуюся бумагу. • Если не удаётся вытащить бумагу, откройте верхнюю часть устройства выдачи копий и удалите бумагу. ☞ стр. 27… Открытие устройства выдачи копий. NOTE Если часто происходит замятие бумаги на выходе, установите направляющие устройства выдачи копий чуть шире формата бумаги.
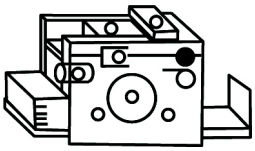	J4	**Ошибка при подаче мастер-плёнки.** Action 1. Откройте устройство создания мастера и смотайте рулон мастер-плёнки, затем заправьте мастер-плёнку заново. 2. Создайте новый мастер, нажав кнопку Старт.
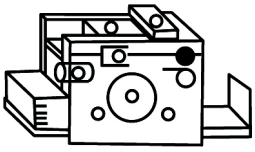	J5	**Мастер неправильно натянут на барабан.** Action 1. Откройте устройство создания мастера и смотайте рулон мастер-плёнки, затем заправьте мастер-плёнку заново. 2. Создайте новый мастер, нажав кнопку Старт.

Место неполадки	Код ошибки	Описание и действия
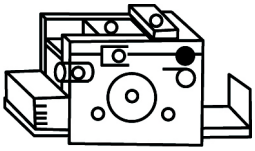	J6	**Мастер неправильно обрезан.** Action 1. Откройте устройство создания мастера и обрежьте горизонтально мастер-плёнку с помощью резака или ножниц. 2. Откройте устройство снятия мастер плёнки с барабана и проверните барабан, пока не появятся зажим для мастера. ☞ стр. 27… Проворачивание барабана. 3. Откройте зажим, нажав на петли по обеим сторонам его, и удалите мастер. 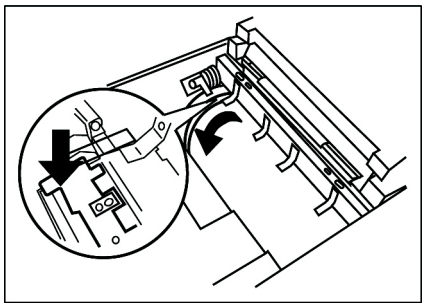 4. Заправьте мастер-плёнку заново и закройте устройство снятия мастера и устройство создания мастера.
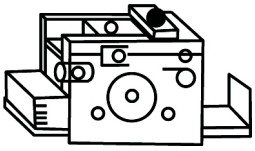	J7	**Оригинал замялся в протяжном устройстве.** Action 1. Удерживая защёлку, откройте протяжное устройство и выньте оригинал. 2. Нажмите кнопку общего сброса и поместите оригинал в протяжное устройство заново.
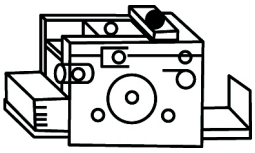	J8	**Оригинал остаётся в протяжном устройстве.** Action 1. Удерживая защёлку, откройте протяжное устройство. 2. Выньте оригинал и закройте протяжное устройство. 3. Аккуратно поместите оригинал в протяжное устройство. NOTE Если оригинал часто застревает в протяжном устройстве, проверьте, допустимого ли он формата.
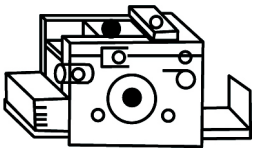	J9	**Использованный мастер остаётся на барабане.** Action 1. Откройте устройство снятия мастера с барабана. 2. Снимите с барабана оставшийся мастер, вращая барабан с помощью рычага. ☞ стр. 27… Проворачивание барабана. 3. Закройте устройство снятия мастера и нажмите кнопку общего сброса.
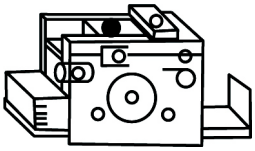	J10	**Использованный мастер застревает на входе в накопитель.** Action 1. Откройте накопитель использованных мастеров. 2. Откройте устройство снятия мастера и удалите остающийся мастер. Если сделать это трудно, поверните барабан, используя рычаг проворачивания барабана. (На дисплее счётчика копий появится “C3”). ☞ стр. 27… Проворачивание барабана. 3. Закройте накопитель использованных мастеров и устройство снятия мастера.

Если мигает индикатор проверки настроек

Место неполадки	Код ошибки	Описание и действия
	C01	**Верхняя часть устройства выдачи копий открыта или закрыта неправильно.** Action Плотнее закройте верхнюю часть устройства. Направляющее колесо устройства удаления лишней краски неправильно установлено. Action Плотнее установите направляющее колесо.
	C02	**Устройство создания мастера открыто или неправильно закрыто.** Action Плотнее закройте устройство создания мастера.
	C03	**Устройство снятия мастера с барабана открыто или неправильно закрыто.** Action Плотнее закройте устройство снятия мастера с барабана.
	C04	**Неправильно установлен накопитель использованных мастеров.** Action Установите накопитель использованных мастеров заново.
	C05	**Неправильно вставлен картридж с краской.** Action Вставьте картридж до конца.
	C06	**Закончился рулон мастер-плёнки .** Action Вставьте новый рулон мастер-плёнки.
	C07	**Заполнен накопитель использованных мастеров.** Action Снимите накопитель и выбросьте использованные мастера.
	C08	**Картридж с краской пуст.** Action Вставьте новый картридж.

Если мигает индикатор обращения в сервис

Код ошибки	Описание и действия
E01 • E03 • E04 • E06 E08 • E13 • E16 • E19	Проверьте код ошибки и обратитесь в службу сервиса авторизованного дилера.

Проворачивание барабана.

Вы можете вращать барабан, чтобы вынуть замявшуюся бумагу.

1 **Откройте устройство снятия мастера с барабана.**
Удерживая защёлку, потяните устройство на себя.

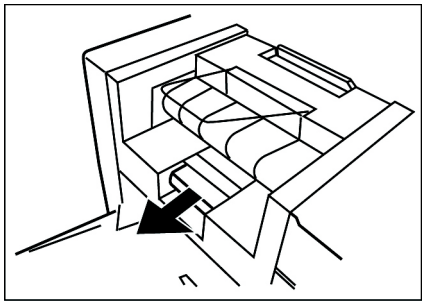

2 **Двигайте рычаг проворачивания барабана вверх и вниз.**
Барабан поворачивается на определённый угол с каждым движением рычага.

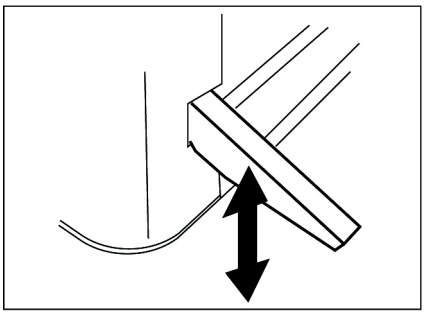

3 **Закройте устройство снятия мастера.**
Удерживая защёлку, аккуратно закройте устройство снятия мастера.

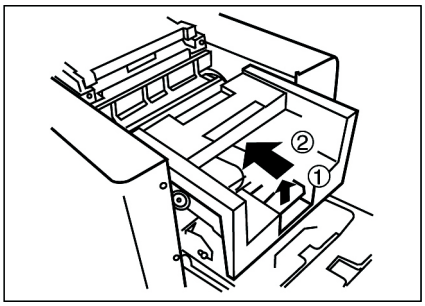

Открытие устройства выдачи копий.

Вы можете открыть устройство выдачи копий, чтобы удалить замявшуюся бумагу.

1 Раздвиньте пошире направляющие устройства выдачи копий.

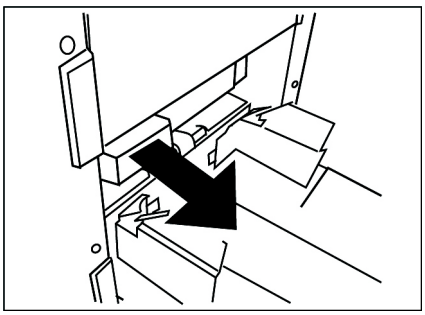

2 Потяните ручку на себя.

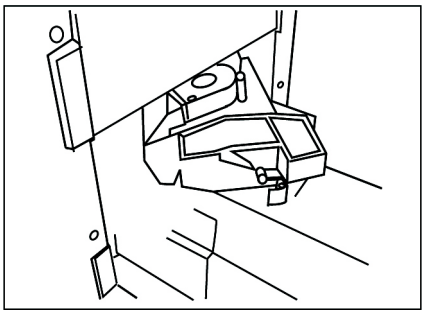

Обслуживание и расходные материалы

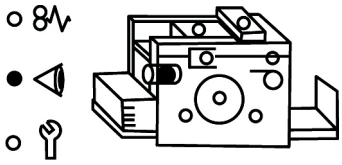

Замена картриджа с краской.

1 Выньте пустой картридж.

Поднимите рычаг установки приёмного лотка и выньте пустой картридж.

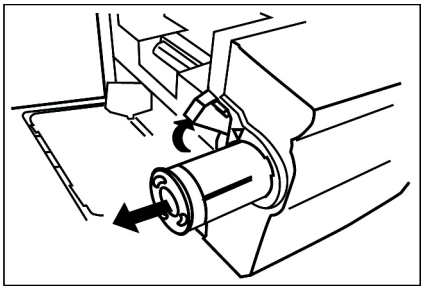

NOTE На дисплее счётчика копий появится “C08”.

2 Снимите крышку с нового картриджа.

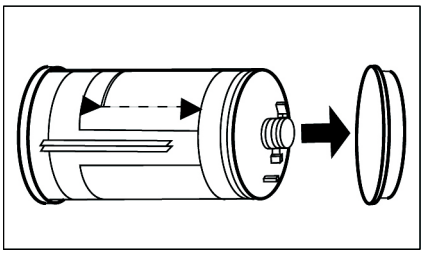

3 Вставьте новый картридж.

Совместите стрелку на картридже со стрелкой на корпусе ризографа и вставьте картридж до щелчка.

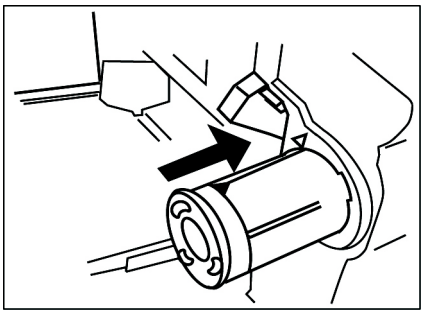

4 Зафиксируйте приёмный лоток.

Опустите рычаг приёмного лотка.

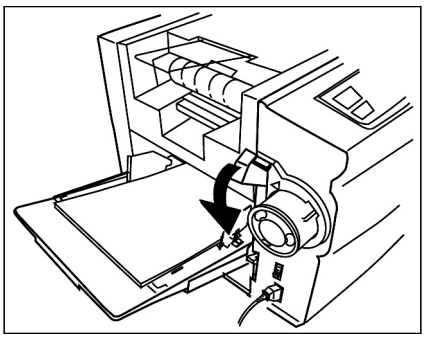

⚠ Предупреждение.

- Не вынимайте картридж, если краска в нём ещё не закончилась. В противном случае краска может попасть на одежду или на кожу.
- Если краска попадёт на кожу, тщательно промойте загрязнённое место с мылом.

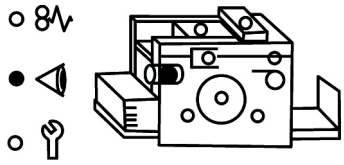

Замена рулона мастер-плёнки.

1 Откройте устройство изготовления мастер-плёнки.

Убедитесь, что дисплей счётчика копий показывает “C06” и откройте устройство создания мастера, удерживая защёлку.

NOTE На дисплее счётчика копий появится “C02” после того, как будет открыто устройство создания мастера.

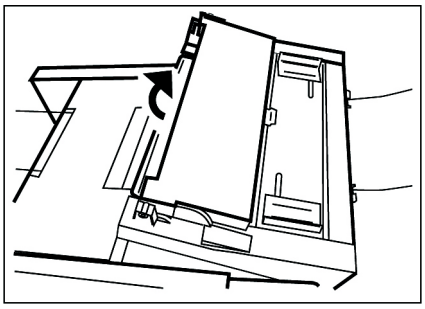

2 Удалите закончившийся рулон.

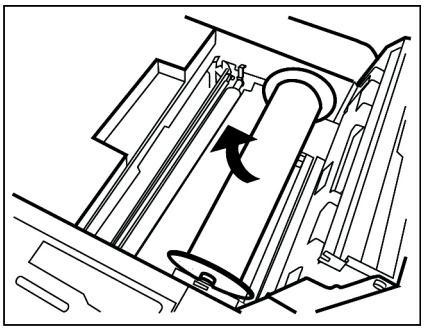

3 Снимите левый и правый фланцы.

Снимите оба фланца со старого рулона мастер-плёнки.

Важно!

Не выбрасывайте фланцы.

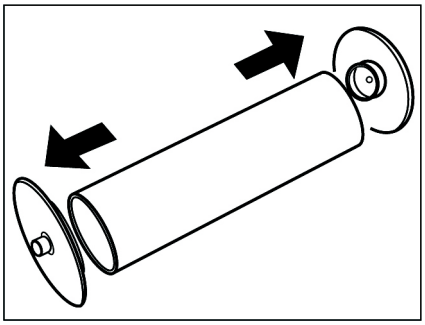

4 Установите фланцы на новый рулон мастер-плёнки.

Распакуйте новый рулон мастер-плёнки.
Присоедините фланцы, снятые со старого рулона, к новому: цветной фланец к правому концу рулона, белый к левому.
Разверните рулон.

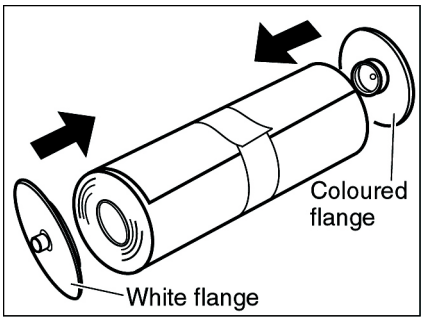

5 Установите новый рулон мастер-плёнки.

Установите рулон мастер-плёнки, совместив цветной фланец с правым держателем .

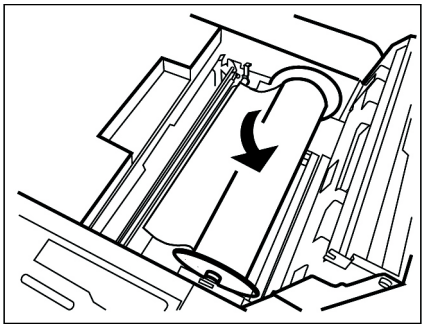

6 Заправьте край мастер-плёнки в отверстие.

Потянув за край мастер-плёнки, размотайте рулон.
Пропустите мастер-плёнку под датчиком на правой стороне и до конца заправьте её под зелёную плёнку.

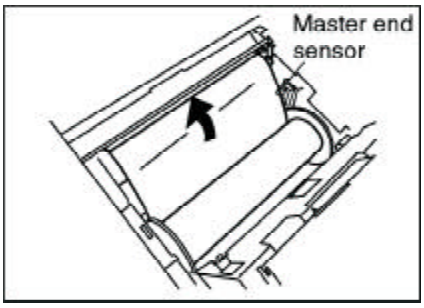

7 Натяните мастер-плёнку.

Зафиксируйте мастер-плёнку в месте, показанном на рисунке, и сматывая рулон, натяните её.

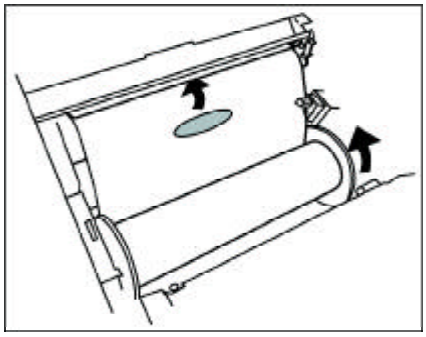

8 Закройте устройство создания мастера.

Аккуратно закройте устройство.

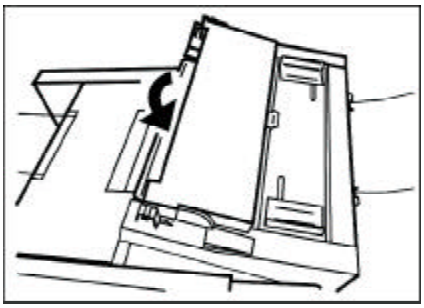

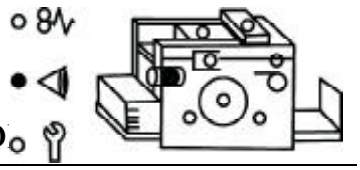

Очистка накопителя использованных мастеров

1 Выньте накопитель использованных мастеров.

Убедитесь, что дисплей счётчика копий показывает “C07” и выньте накопитель использованных мастеров.

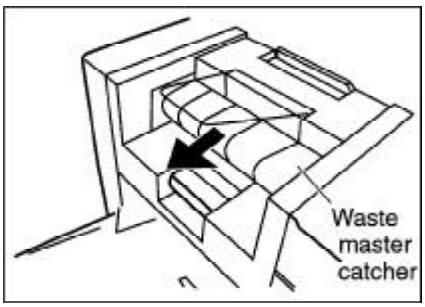

NOTE
- Сообщение “C07” появляется после каждых пяти мастеров.
- Когда накопитель использованных мастеров вынут, на дисплее счётчика копий появляется “C04”.

2 Выбросьте использованные мастера.

Важно!

Не выбрасывайте накопитель.

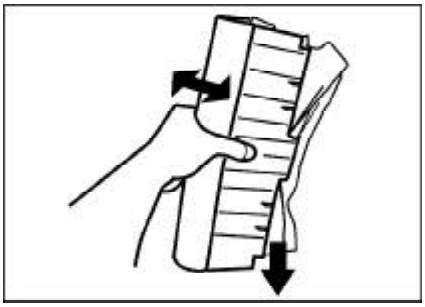

3 Вставьте накопитель использованных мастеров на место.

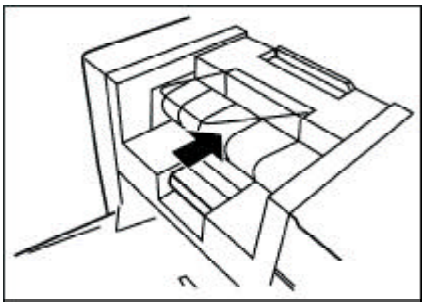

Очистка

Термоголовка.

Очищайте термоголовку каждый раз, когда Вы загружаете новый рулон мастер-плёнки.
Откройте устройство создания мастера и несколько раз протрите термоголовку мягкой тканью.

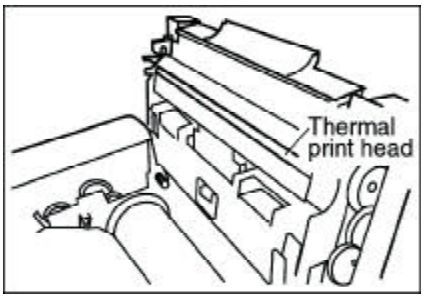

Предупреждение.

- Т.к. термоголовка - очень тонкая деталь будьте аккуратны, чтобы не поцарапать её.
- Прежде, чем чистить термоголовку, убедитесь, что питание выключено.
- Статическое электричество может повредить термоголовку. Дотроньтесь до корпуса ризографа перед чисткой, чтобы снять напряжение.

Стекло сканера и белый ролик.

1 **Удерживая защёлку, откройте протяжной**

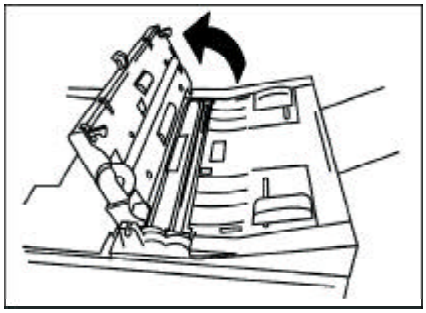

2 **механизм.**

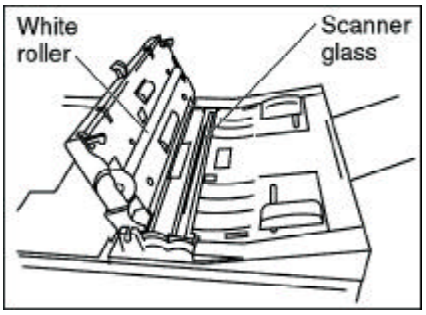

Корпус ризографа.

Периодически протирайте корпус ризографа от пыли мягкой тканью.
Чтобы удалять пятна, используйте чистящее средство, рекомендованное представителем авторизованного сервиса.

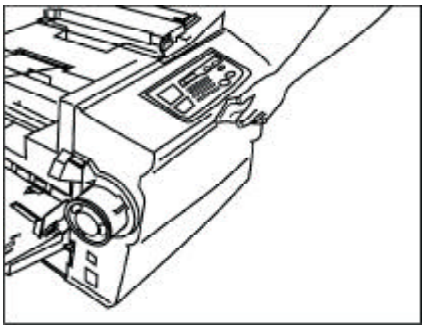

Предупреждение.

Корпус ризографа выполнен из пластика. Никогда не используйте спирт или растворитель для очистки.

Советы по устранению неполадок.

Проверьте соответствующие пункты, прежде, чем обращаться в авторизованный сервис.

Края оригинала не пропечатываются.

- Проверьте, укладывается ли оригинал в поля.

Action Уменьшите оригинал так, чтоб он укладывался в поля.
☞ стр. 9 ... Оригиналы.

Не работает кнопка Старт.

- В процессе создания мастера - проверьте, правильно ли оригинал вставлен в протяжной механизм.

Action Вставьте оригинал в протяжной механизм должным образом.

- В процессе печати - проверьте, введено ли количество копий на панели управления.

Action Введите нужное количество копий на панели управления.

Ризограф не работает даже при нажатии кнопки питания.

- Проверьте, хорошо ли подключен шнур питания к электрической розетке.
- Проверьте, подключен ли шнур питания к ризографу.
- Проверьте предохранитель электросети.

На отпечатках нет изображения.

- Проверьте, правильно ли положен оригинал.

Action Убедитесь, что он лежит лицевой стороной вниз.

- Проверьте, правильно ли загружена мастер-плёнка.

Action Убедитесь, что она разматывается снизу.

- Проверьте, не высохла ли поверхность барабана.

Action Напечатайте несколько страниц, пока чернила не поступят на поверхность барабана.

Отпечатки неполные: в некоторых местах изображение нечёткое или отсутствует.

Action налипло на мастер или на барабан.
Откройте устройство снятия мастера с барабана и проверьте поверхность барабана, вращая его с помощью рычага. Если что-то налипло на барабан или мастер, уберите это.
☞ стр.27 ... Проворачивание барабана.

Нежелательный фон оригинала воспроизводится на копиях.

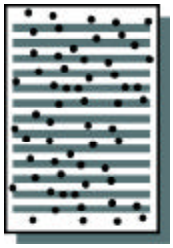

- Если оригиналом выступает газета или окрашенная бумага, фон может передаваться и

Action иях.
Установите контраст сканирования светлее или включите “газетный режим”. Затем заново установите оригинал и нажмите кнопку Старт.
☞ стр.18 ... Изменение контраста сканирования.
☞ стр.22 ... Удаление нежелательного фона.

Отпечатанные копии слишком светлые или смазанные.

- Светлые оригиналы дают светлые копии.

Action Установите контраст сканирования темнее, затем установите заново оригинал и нажмите кнопку Старт.

- Если ризограф не используется долгое время, краска на поверхности барабана может засохнуть. Высохшая краска на барабане может вызвать слабые или смазанные отпечатки.

Action Включите конфиденциальный режим перед работой или отпечатайте несколько листов, пока изображение не копиях не станет нормальным.
☞ стр.21 ... Защита конфиденциальных документов.

- При низкой температуре (ниже 15°C) или, если картриджи с краской хранятся в холодном месте, краска приобретает повышенную вязкость.

Action Обогрейте помещение или картридж с краской.

На копиях появляются белые вертикальные полосы.

- Термоголовка (устройство, которое создаёт мастер), стекло сканера или белый ролик запачкались бумажной пылью или замазкой с оригинала..

Action Выключите питание и протрите детали мягкой тканью.
☞ стр.32 ... Очистка.

Оборотная сторона копий испачкана краской.

- Резиновый ролик, который прижимает бумагу к барабану во время печати, испачкан

Action ой.
Отрегулируйте область печати, чтобы изображение полностью попадало на бумагу. После этого напечатайте ещё несколько листов, пока краска с оборотной стороны копий не исчезнет.

Бумага заминается в подающем лотке.

Action вильно установлено давление подачи бумаги.
Установите давление подачи бумаги соответственно её плотности.
☞ стр.14-15 ... Настройки.

Часто загорается индикатор замятия.

Action кена неподходящая бумага.
Загрузите подходящую бумагу.
☞ стр8 ... Бумага.

Action зильно установлено давление подачи бумаги.
Установите давление подачи бумаги соответственно её плотности.
☞ стр.14-15 ... Настройки.

Action вляющие устройства выдачи бумаги выставлены не по формату бумаги.
Выставьте направляющие устройства выдачи бумаги по формату бумаги. Если часто происходит замятие бумаги или переключатель давления подачи бумаги установлен в положение ✳ (обычная!), установите направляющие чуть шире формата бумаги.

Action

- Оригинал содержит широкую плотную картинку.

Переверните оригинал на 180 градусов и переделайте мастер в режиме обработки изображения Фото/Полутон.

Дополнительные советы по устранению неполадок

В этом разделе содержатся дополнительные советы по устранению неполадок. Если Вы не можете удалить замявшуюся бумагу или решить другие проблемы способами, описанными в предыдущих частях руководства, обратитесь к настоящему разделу и точно следуйте всем инструкциям.

Быстрые справки.

= Удаление замявшейся бумвги =

Если бумага замялась в ризографе...(Код ошибки J2)

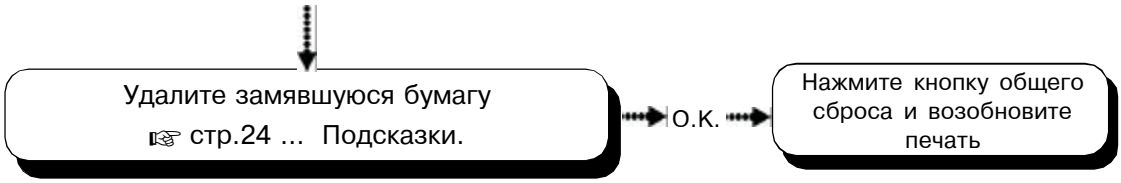

Если Вы не можете добраться до бумаги, приняв указанные меры ...

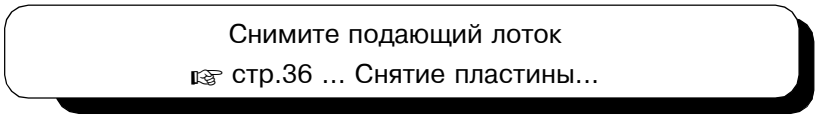

= Решение проблем подачи бумаги =

Бумага часто проскальзывает или захватывается более одного листа за раз...

Если проблемы с подачей бумаги всё ещё часто возникают...

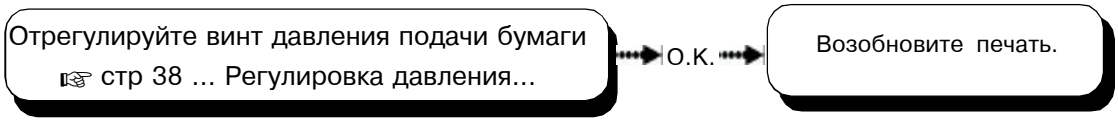

Если изношено ребристое колесо или Вы печатаете на тонкой бумаге...

Если изношен захватывающий ролик...

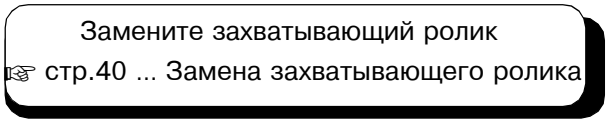

Характеристики

Модель*		RISO 500 educator
Тип		Цифровое множительное устройство
Первый отпечаток		Примерно через 60 сек. (оригинал A4)
Скорость печати		2 скорости по выбору (60 и 90 листов в минуту)
Разрешение сканера		200 x 300 dpi
Тип оригинала		Листы
Формат оригинала	Max.	257 мм x 364 мм(B4)
	Min.	182 мм x 257 мм(B5)
Плотность оригинала		50 г/м^2 - 107 г/м^2
Формат бумаги	Max.	257 мм x 364 мм (B4)
	Min.	182 мм x 257 мм (B5)
Плотность бумаги		50 г/м^2 - 80 г/м^2
Область печати	Max.	249 мм x 347 мм (B4)
Вместимость	Подающий	250 листов (64 г/м^2)
	Приёмный	250 листов (64 г/м^2)
Функции		“Газетный режим”
		Регулировка контраста сканирования
		Выбор скорости печати
		Регулировка положеня области печати
		Счётчик копий на один мастер
		Конфиденциальный режим
Расходные материалы	Краска	800 мл
	Мастер	100 мастеров в рулоне
Питание		220-240 В перемен. ток 50/60 Гц, 1,5 A
Вес		Примерно 45 кг
Измерения (Ш x Г x В)		1,200 мм x 600 мм x 550 мм

NOTE Изготовитель оставляет за собой право изменять характеристики, не уведомляя покупателя. Обратите внимание, что иллюстрации и описания в настоящем руководстве могут отличаться от реальных машин, соответственно с изменениями в характеристиках.

Предметный указатель

✳ кнопка 12, 20, 21, 22

Б
Барабан: рычаг проворачивания 10
Белый ролик 11, 32
Бумага: давление подачи 15
Бумага: давление подачи бумаги: винт регулировки .. 38
Бумага: давление подачи бумаги: рычаг регулировки 10
Бумага: добавление бумаги 15
Бумага: направляющие устройства выдачи копий 11, 15
Бумага: подающий лоток 10, 14
Бумага: подающий лоток: рычаг установки лотка . 10, 14
Бумага: приёмный лоток 11, 15
Бумага: стопор 11, 15
Бумага: устройство выдачи копий 11

Г
“Газетный режим” 22

Д
Дисплей ошибок 12, 23
Дисплей счётчика копий 12, 23

З
Замявшаяся бумага: удаление 35
Замятие бумаги на входе 35

И
Индикатор вызова сервиса 23, 26
Индикатор замятия 23, 24
Индикатор проверки настроек 23, 26

К
Картридж с краской 10, 28
Картридж: замена 28
Картридж: отсек для картриджа с краской 10, 28
Кнопка выбора процесса 12
Кнопка общего сброса 12
Кнопка С 12
Кнопка Старт 12
Кнопка Стоп 12
Кнопки количества копий 12
Конфиденциальный режим 21

М
Мастер: защёлка устройства снятия мастера 10, 27
Мастер: защёлка устройства создания мастера ... 11, 29
Мастер: устройство снятия мастера 10, 27
Мастер: устройство создания мастера 11, 29
Мастер-плёнка: замена 29
Мастер-плёнка: рулон 11, 29
Меры предосторожности 6, 7
Монитор состояния 23

Н
Накопитель использованных мастеров 10
Накопитель использованных мастеров: очистка 31

О
Область печати: кнопки регулировки 12, 19
Область печати: регулировка положения (вертикальная) 12,19
Область печати: регулировка положения (горизонтальная) 19
Оригинал: направляющие 11, 16
Оригинал: столик для оригиналов 11,16

Очистка, корпус 32
Очистка, стекло сканера 32
Очистка, термоголовка 32

П
Панель управления 12
Питание: основной выключатель 10, 16
Подающий лоток: направляющи 10,14,19
Подающий лоток: фиксатор направляющих 10,14,19
Подключение питания 10
Подложка 9
Поля 9
Протяжной механизм 11
Протяжной механизм: защёлка 11, 32

Р
Режим обработки изображения 18
Режим обработки изображения: кнопка выбора ... 12, 18

С
Сканер: стекло 11, 32
Сканирование контраст: кнопка выбора 12, 18
Сканирование: контраст 18
Скорость печати 19
Скорость печати: кнопка выбора 12
Счётчик копий 20
Счётчик мастеров 20
Счётчик среднего числа копий на один мастер 21

У
Устранение неполадок 33

Ф
Фланцы 29

Х
Характеристики 35